DESSIN TECHNIQUE N°3.3

Chambre de combustion - Groupe 3

TECHNICAL DRAWING No. 3.3

Combustion chamber - Group 3

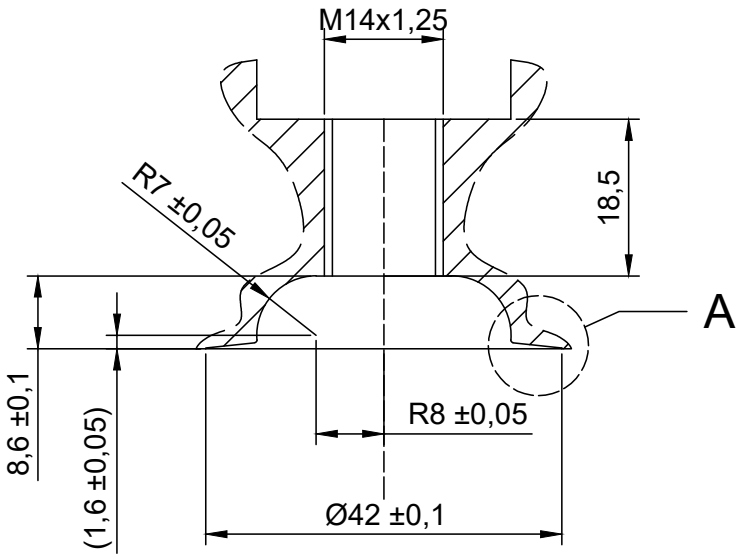
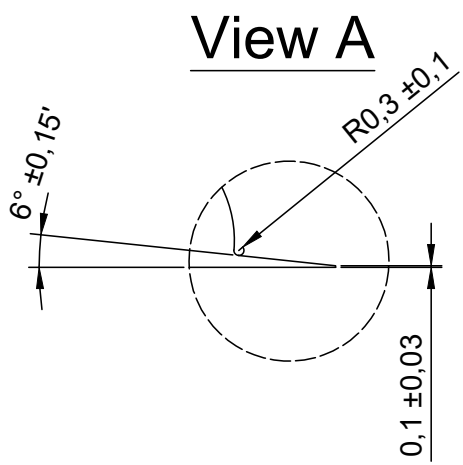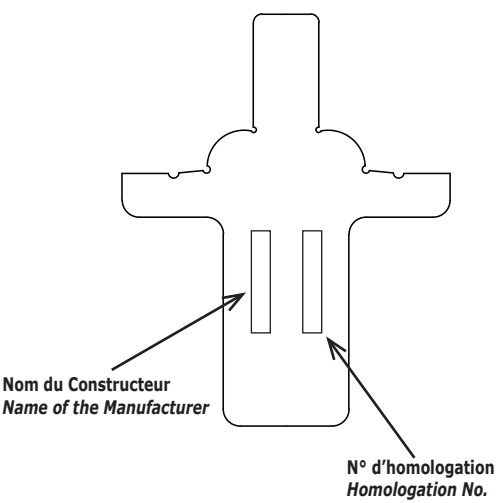
Cotes en mm
Dimensions in mm